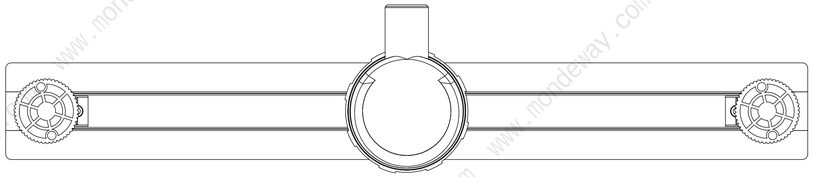

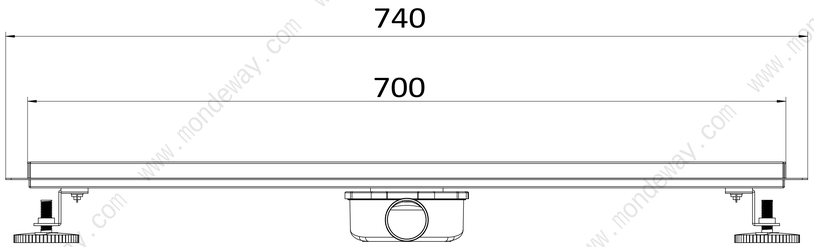

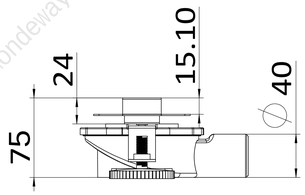

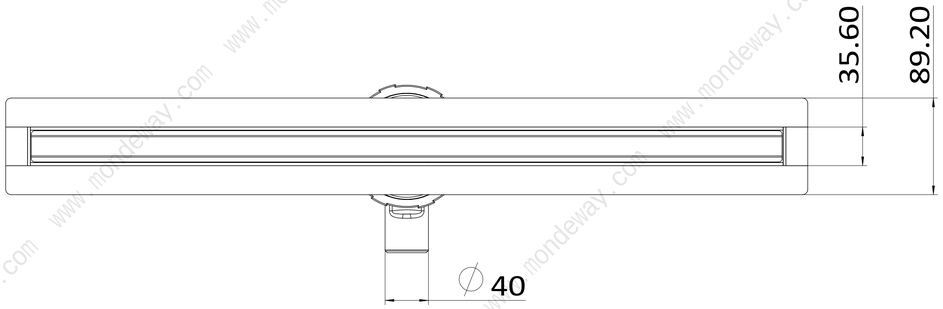

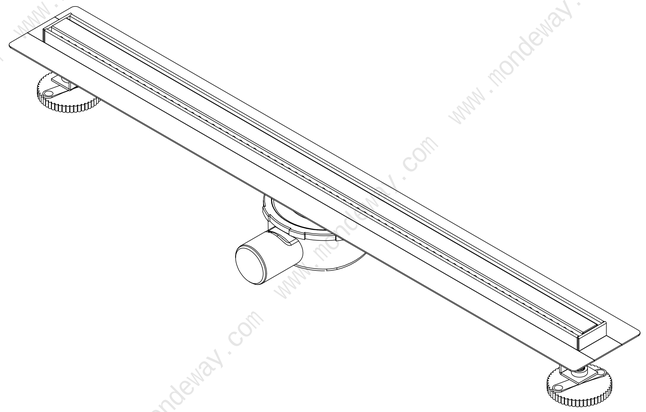

零件代号	
倒(通)用件登记	
描 图	
描 校	
旧底图总号	
底图总号	
签 字	
日 期	

www.mondeway.com